PDF-XChange Editor
Click to BUY NOW!
www.tracker-software.com

BROKK®

Технические характеристики

Гидромолот на иллюстрациях	SB 52

Передвижение

Скорость поворота башни	6,5 сек/245°
Транспортная скорость, макс.	2,5 км/ч; 0,7 м/с
Угол наклона, макс.	30°

Гидравлическая система

Объем системы	27 л
Тип насоса: Зубчатый насос с постоянным раб. давлением	
Давление в системе	18 МПа
Производительность насоса, макс.	50Гц, 60Гц 22 л/мин

Электродвигатель

Тип	ABB
Мощность на выходе*	5,5 кВт
Ток*	14 А
Устройство пуска	Прямой пуск

Система управления

Тип управления	Портативный пульт д/у
Тип сигнала	Цифровой
Режим управления	Кабель/Радио

Вес

Вес машины без навесного оборудования	500 кг

Уровень шума

Уровень шума, измеренный в соответствии с директивами 2000/14/CE 82,9 дБ(А)	82,9 дБ(А)

* Показатели действительны при 400В/50Гц

Nous développons continuellement nos engins; aussi nous réservons-nous le droit de procéder à des modifications sans avertissement préalable. Des différences de dimensionnement et de poids peuvent survenir. Les produits doivent être utilisés conformément aux règles d'usage, aux consignes d'utilisation du fabricant, aux réglementations de sécurité et aux autres recommandations.

Änderungen, die dem technologischen Fortschritt dienen, sind auch ohne vorherige Ankündigung vorbehalten. Abweichungen bei Abmessungen und Gewicht sind möglich. Die Produkte sind gemäß der allgemeinen Praxis und in Übereinstimmung mit den Bedienungsanweisungen des Herstellers, Arbeitsschutzgesetzen und -verordnungen sowie anderen Empfehlungen und Standards zu verwenden.

We reserve the right to make changes without prior notice as the machine is under continuous development. Deviations in measurements and weight can occur. Products must be used in conformity with safe practice, manufacturer's instructions and applicable statutes, regulations, codes and ordinances.

Rätten till ändringar utan föregående meddelande förbehålles då maskinen ständigt utvecklas. Avvikelser gällande mått och vikt kan förekomma. Produkterna måste användas i överensstämmelse med allmän praxis, tillverkarens användar-instruktioner, lagar och förordningar gällande arbetsskydd och andra rekommendationer.

Brokk 60 II

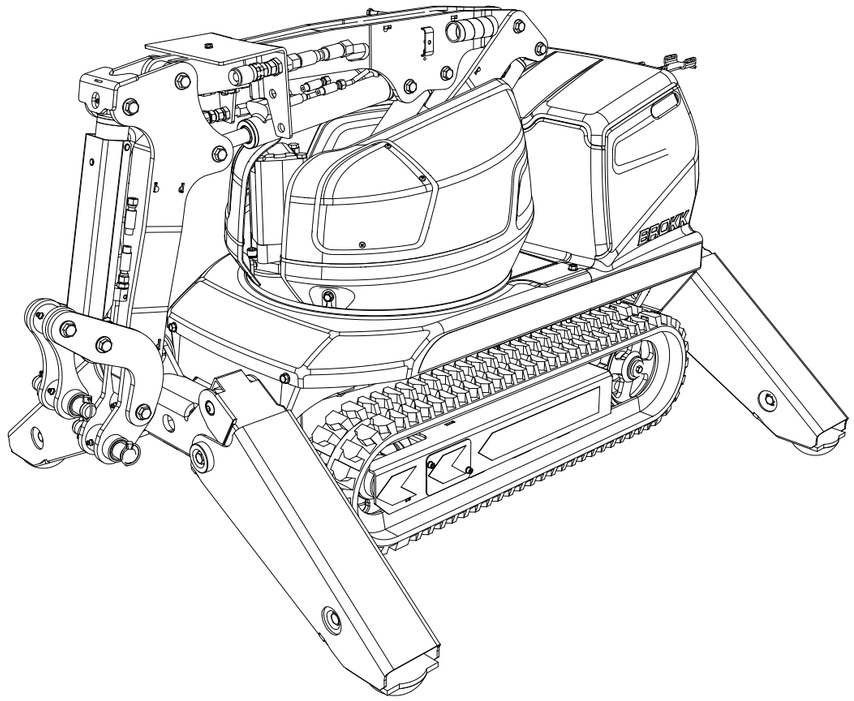

Brokk AB
P.O. Box 730
SE-931 27 Skellefteå, SE
Tel +46 910 711 800
Fax +46 910 711 811
E-mail: info@brokk.com
www.brokk.com

Distributor:

3136 8045 55-1-A

Brokk® -Brokk is a registered trademark

PDF-XChange Editor
Click to BUY NOW!
www.tracker-software.com

BROKK®

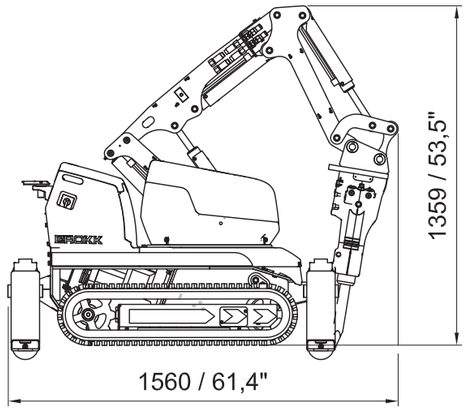

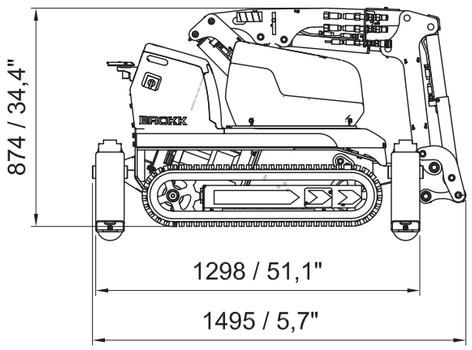

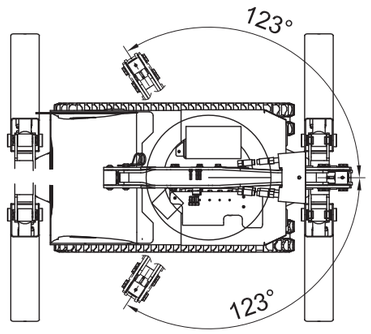

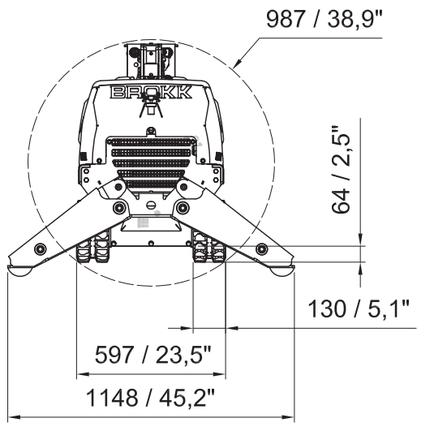

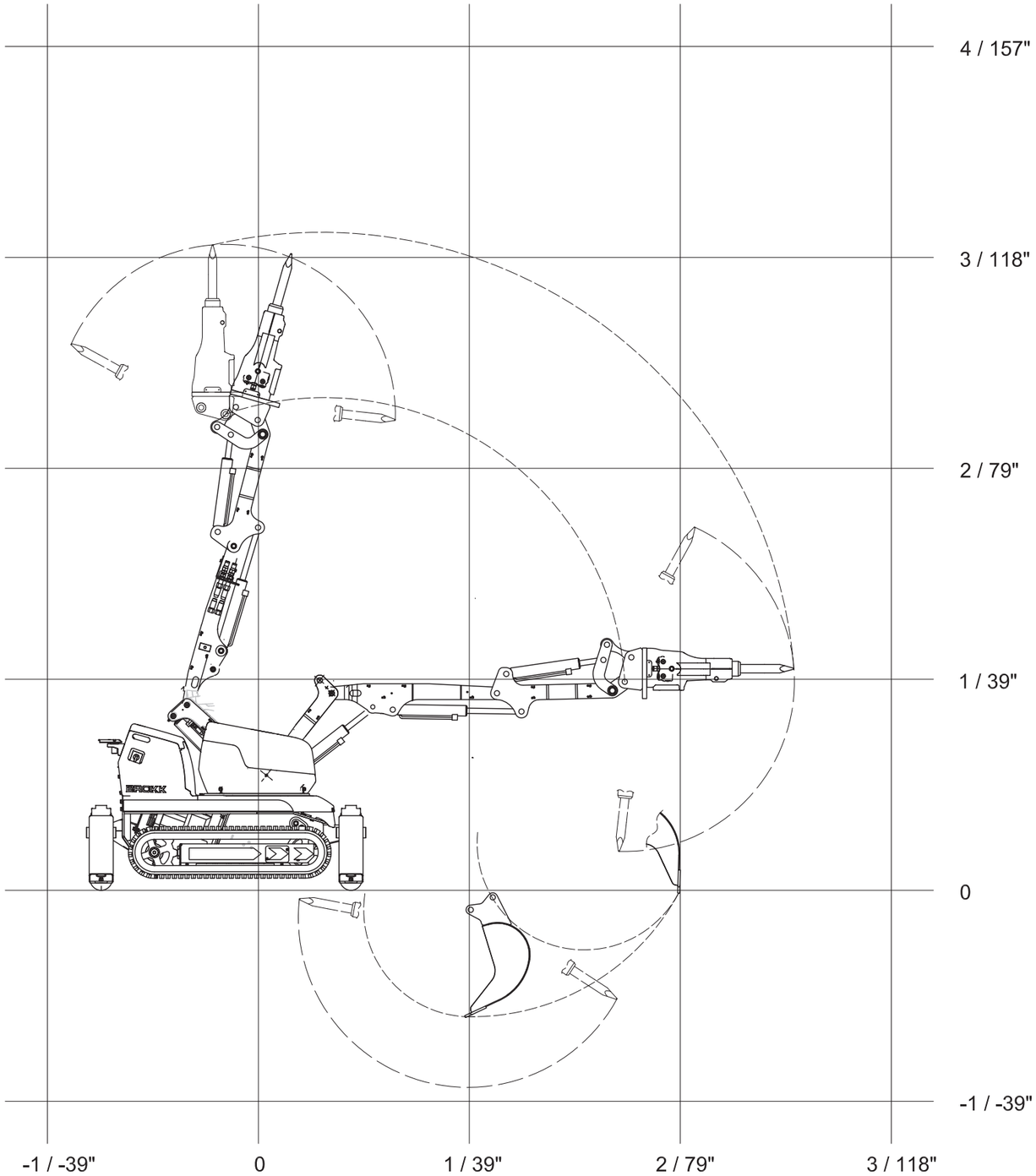

Brokk® -Brokk is a registered trademark